FLOS

180510

120920

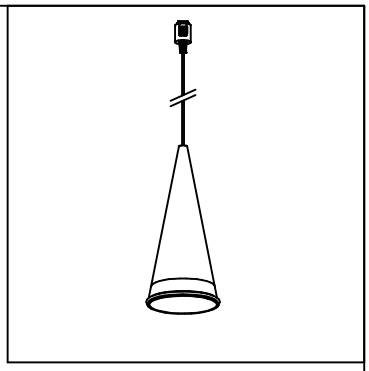

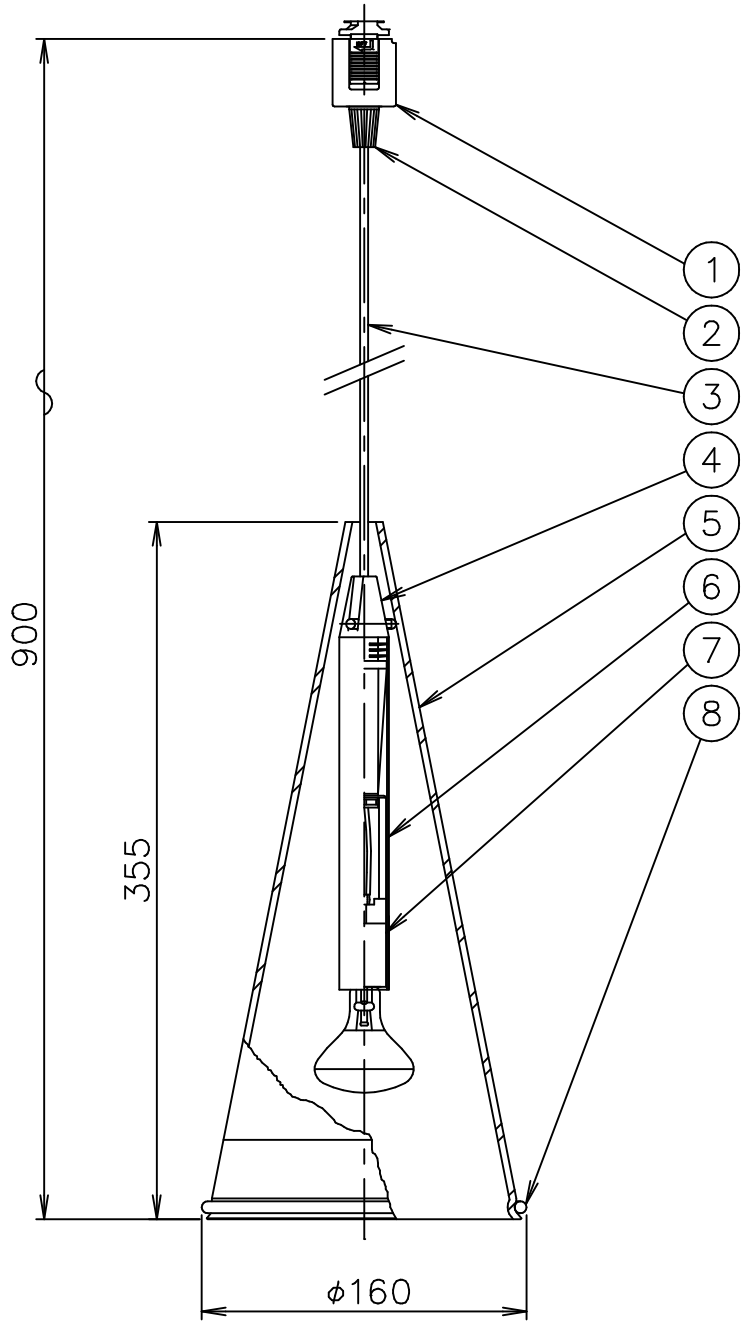

品番	品名	材質	数量	摘要
8	パッキン	シリコン	1	乳白色
7	ソケット	樹脂	1	E14 2A 125V
6	ソケットカバー	AT	1	白色塗装
5	セード	ガラス	1	クリア（一部フロスト）
4	灯具	樹脂	1	白色
3	コード	塩化ビニール	1	透明
2	コード固定ナット	ポリカーボネート	1	透明
1	ダクトプラグ	ポリカーボネート	1	白色 6A 125V

器具タイプ	屋内専用
適合ランプ	E14 クリプトンレフランプR50 40W×1 <別売>FUCSIAシリーズ用 LED電球（E14）
色種	
名称	FUCSIA 1 Duct

第三角法	作図	仲西	単位	mm	尺度	——	質量	1.0 kg

※本品の規格および外観は改良のため予告なしに変更する事がありますので、あらかじめご了承ください。